Concepto sudoperi
2023.

Sadržaj

Granitni sudoperi

Bello 4

Ferro 10

Sole 14

Vero 16

Inox sudoperi

Comet 23

Galaxy 24

Jupiter 24

Mars 25

Mercury 26

Meteor 27

Moon 29

Neptune 29

Oberon 30

Pluto 30

Polaris 31

Saturn 31

Sharp 32

Sharp 33

Uran 34

Venus 35

Venus-S 35

Vulcano 36

Stakleni sudoperi

Jin Jang 38

Načini ugradnje

Površinski poravnata ugradnja

Prije rezanja radne ploče provjerite odgovaraju li dimenzije sudopera predviđenom izrezu. Izrežite ploču prema izreznim veličinama i izglodajte je prema debljini sudopera. Stavite malo silikona na rubove izreza na radnoj ploči. Umetnite sudoper u ormarić i labavo pričvrstite kopčama za radnu ploču. Stavite nešto teško na sudoper i pustite da se silikon osuši. Nakon što se silikon osuši, zategnite kopče te očistite ostatke silikona.

Standardna ugradnja

Prije rezanja radne ploče provjerite odgovaraju li dimenzije sudopera predviđenom izrezu. Izrežite ploču prema izreznim veličinama. Stavite malo silikona na rubove izreza na radnoj ploči. Umetnite sudoper u ormarić i labavo pričvrstite kopčama za radnu ploču. Stavite nešto teško na sudoper i pustite da se silikon osuši. Nakon što se silikon osuši, zategnite kopče te očistite ostatke silikona.

Ugradnja ispod ploče

Prije rezanja radne ploče provjerite odgovaraju li dimenzije sudopera predviđenom izrezu. Izrežite radnu ploču prema izreznim veličinama. Na predviđenim mjestima, bušilicom napravite utore na donjoj strani radne ploče. Umetnite sudoper u ormarić i pričvrstite ga vijcima u utore koje ste napravili bušilicom na donjoj strani ploče. Pomoću stezaljke dodatno učvrstite položaj sudopera.

Granitni sudoperi

Bello

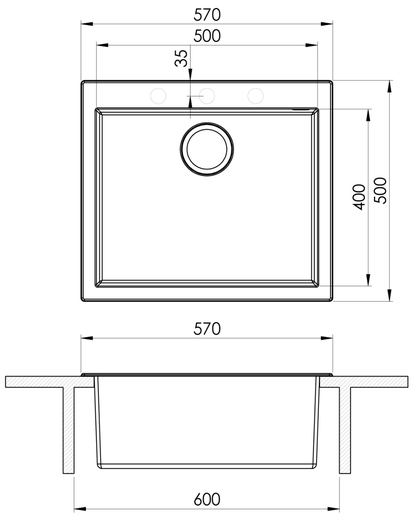

V97173

Sudoper granitni Concepto Bello, 57x50 cm, jedno korito, antracit

Serija
> Bello

Linija
> Antracit 57

Dužina (cm)
> 50

Širina (cm)
> 57

Ugradbena mjera (cm)
> 55x48

Boja
> Antracit

Oblik sudopera
> Pravokutni

Otvor za miješalicu
> Ne

Površinski poravnata ugradnja
> Ne

Standardna ugradnja
> Da

Ugradnja ispod ploče
> Ne

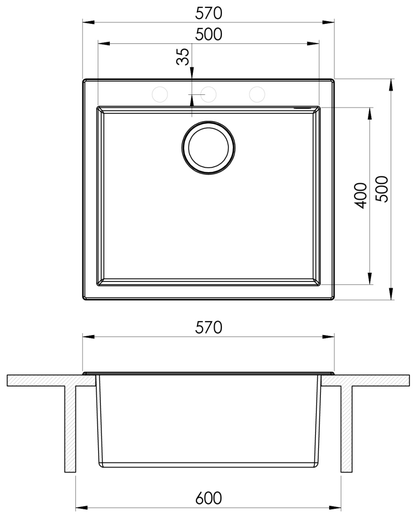

V97174

Sudoper granitni Concepto Bello, 57x50 cm, jedno korito, crna

Serija
> Bello

Linija
> Crna 57

Dužina (cm)
> 50

Širina (cm)
> 57

Ugradbena mjera (cm)
> 55x48

Boja
> Crna

Oblik sudopera
> Pravokutni

Otvor za miješalicu
> Ne

Površinski poravnata ugradnja
> Ne

Standardna ugradnja
> Da

Ugradnja ispod ploče
> Ne

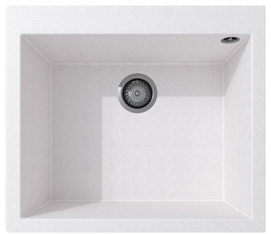

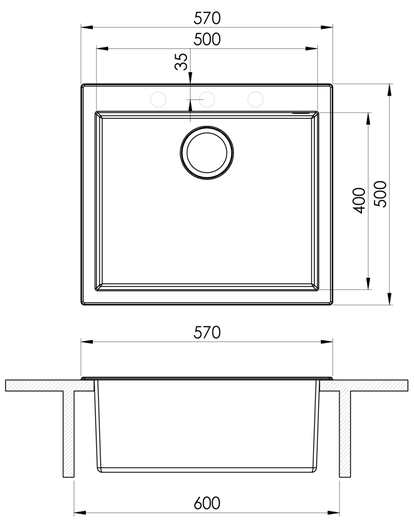

V97172

Sudoper granitni Concepto Bello, 57x50 cm, jedno korito, bijela

Serija
> Bello

Linija
> Bijela 57

Dužina (cm)
> 50

Širina (cm)
> 57

Ugradbena mjera (cm)
> 55x48

Boja
> Bijela

Oblik sudopera
> Pravokutni

Otvor za miješalicu
> Ne

Površinski poravnata ugradnja
> Ne

Standardna ugradnja
> Da

Ugradnja ispod ploče
> Ne

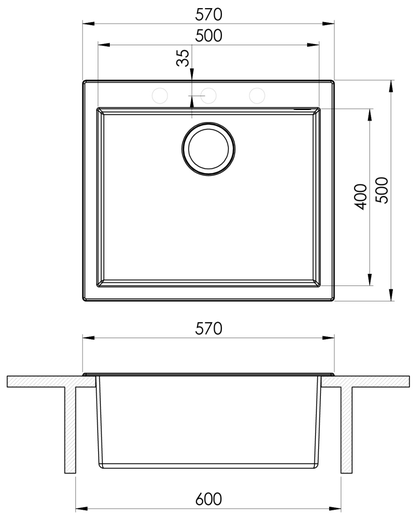

V97171

Sudoper granitni Concepto Bello, 57x50 cm, jedno korito, stari kamen

Serija
> Bello

Linija
> Stari kamen 57

Dužina (cm)
> 50

Širina (cm)
> 57

Ugradbena mjera (cm)
> 55x48

Boja
> Bež

Oblik sudopera
> Pravokutni

Otvor za miješalicu
> Ne

Površinski poravnata ugradnja
> Ne

Standardna ugradnja
> Da

Ugradnja ispod ploče
> Ne

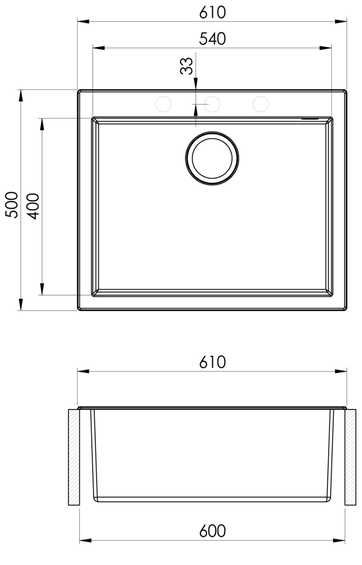

B05914

Sudoper granitni Concepto Bello, 61x50 cm, jedno korito, antracit

Serija
> Bello

Linija
> Antracit 61

Dužina (cm)
> 50

Širina (cm)
> 61

Ugradbena mjera (cm)
> 59x48

Boja
> Antracit

Oblik sudopera
> Pravokutni

Otvor za miješalicu
> Ne

Površinski poravnata ugradnja
> Ne

Standardna ugradnja
> Da

Ugradnja ispod ploče
> Ne

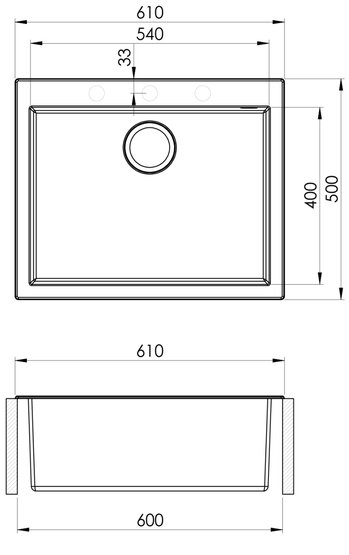

B05895

Sudoper granitni Concepto Bello, 61x50 cm, jedno korito, crna

Serija
> Bello

Linija
> Crna 61

Dužina (cm)
> 50

Širina (cm)
> 61

Ugradbena mjera (cm)
> 59x48

Boja
> Crna

Oblik sudopera
> Pravokutni

Otvor za miješalicu
> Ne

Površinski poravnata ugradnja
> Ne

Standardna ugradnja
> Da

Ugradnja ispod ploče
> Ne

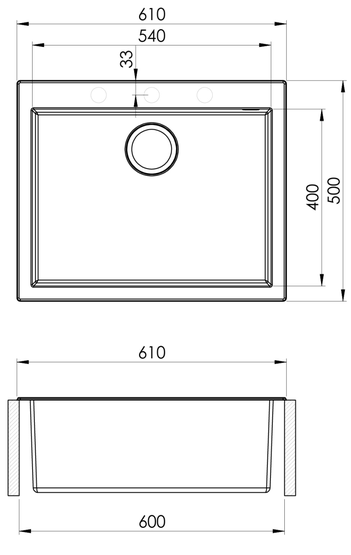

B05897

Sudoper granitni Concepto Bello, 61x50 cm, jedno korito, bijela

Serija
> Bello

Linija
> Bijela 61

Dužina (cm)
> 50

Širina (cm)
> 61

Ugradbena mjera (cm)
> 59x48

Boja
> Bijela

Oblik sudopera
> Pravokutni

Otvor za miješalicu
> Ne

Površinski poravnata ugradnja
> Ne

Standardna ugradnja
> Da

Ugradnja ispod ploče
> Ne

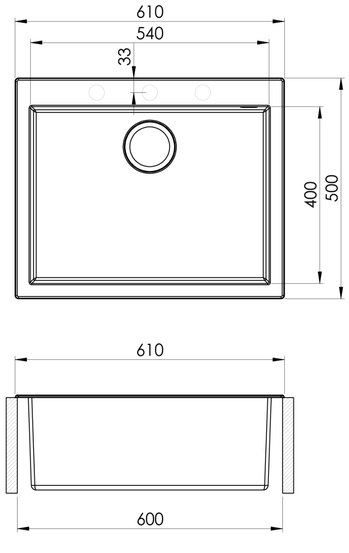

B05896

Sudoper granitni Concepto Bello, 61x50 cm, jedno korito, stari kamen

Serija
> Bello

Linija
> Stari kamen 61

Dužina (cm)
> 50

Širina (cm)
> 61

Ugradbena mjera (cm)
> 59x48

Boja
> Bež

Oblik sudopera
> Pravokutni

Otvor za miješalicu
> Ne

Površinski poravnata ugradnja
> Ne

Standardna ugradnja
> Da

Ugradnja ispod ploče
> Ne

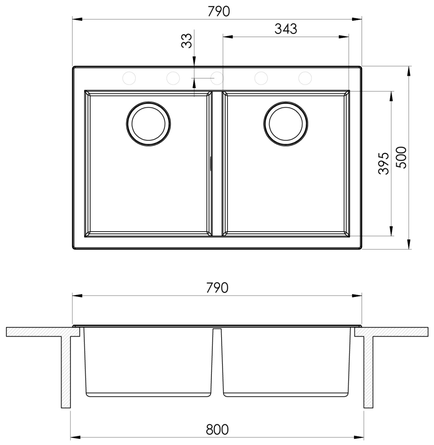

B05893

Sudoper granitni Concepto Bello, 79x50 cm, dva korita, bijela

Serija
> Bello

Linija
> Bijela 79

Dužina (cm)
> 50

Širina (cm)
> 79

Ugradbena mjera (cm)
> 77x48

Boja
> Bijela

Oblik sudopera
> Pravokutni

Otvor za miješalicu
> Ne

Površinski poravnata ugradnja
> Ne

Standardna ugradnja
> Da

Ugradnja ispod ploče
> Ne

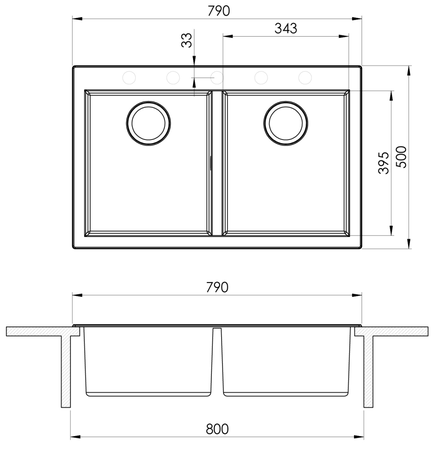

B05891

Sudoper granitni Concepto Bello, 79x50 cm, dva korita, crna

Serija
> Bello

Linija
> Crna 79

Dužina (cm)
> 50

Širina (cm)
> 79

Ugradbena mjera (cm)
> 77x48

Boja
> Crna

Oblik sudopera
> Pravokutni

Otvor za miješalicu
> Ne

Površinski poravnata ugradnja
> Ne

Standardna ugradnja
> Da

Ugradnja ispod ploče
> Ne

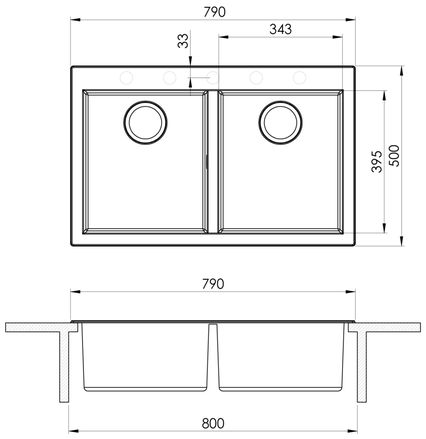

B05892

Sudoper granitni Concepto Bello, 79x50 cm, dva korita, stari kamen

Serija
> Bello

Linija
> Stari kamen 79

Dužina (cm)
> 50

Širina (cm)
> 79

Ugradbena mjera (cm)
> 77x48

Boja
> Bež

Oblik sudopera
> Pravokutni

Otvor za miješalicu
> Ne

Površinski poravnata ugradnja
> Ne

Standardna ugradnja
> Da

Ugradnja ispod ploče
> Ne

Ferro

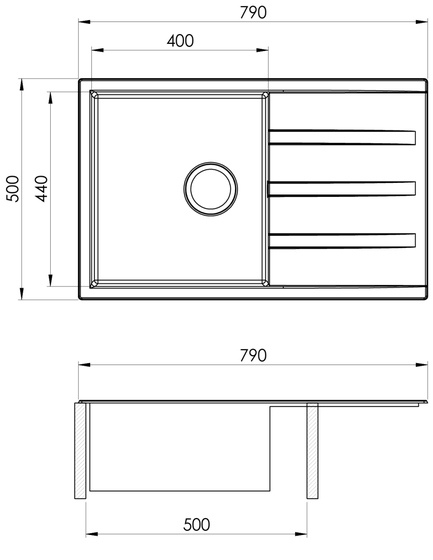

V97138

Sudoper granitni Concepto Ferro, 79x50 cm, jedno korito i ocjeđivač, Carbon/crna

Serija
> Ferro

Linija
> Carbon 79

Dužina (cm)
> 50

Širina (cm)
> 79

Ugradbena mjera (cm)
> 77x48

Boja
> Crna

Oblik sudopera
> Pravokutni

Otvor za miješalicu
> Ne

Površinski poravnata ugradnja
> Ne

Standardna ugradnja
> Da

Ugradnja ispod ploče
> Ne

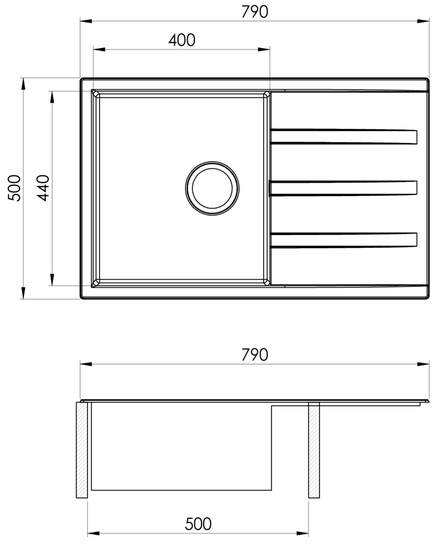

V97139

Sudoper granitni Concepto Ferro, 79x50 cm, jedno korito i ocjeđivač, Iron Gray/siva

Serija
> Ferro

Linija
> Iron Gray 79

Dužina (cm)
> 50

Širina (cm)
> 79

Ugradbena mjera (cm)
> 77x48

Boja
> Siva

Oblik sudopera
> Pravokutni

Otvor za miješalicu
> Ne

Površinski poravnata ugradnja
> Ne

Standardna ugradnja
> Da

Ugradnja ispod ploče
> Ne

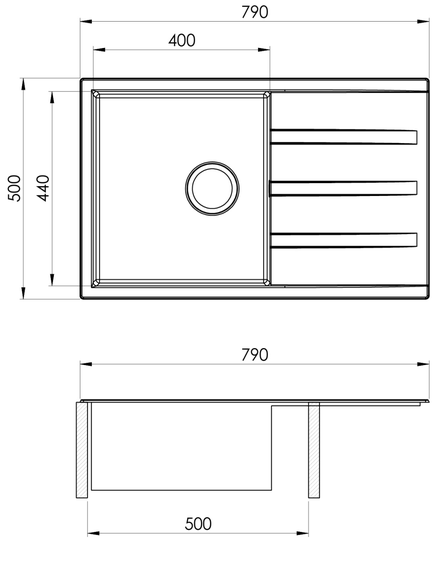

V97140

Sudoper granitni Concepto Ferro, 79x50 cm, jedno korito i ocjeđivač, Mocha/bež

Serija
> Ferro

Linija
> Mocha 79

Dužina (cm)
> 50

Širina (cm)
> 79

Ugradbena mjera (cm)
> 77x48

Boja
> Bež

Oblik sudopera
> Pravokutni

Otvor za miješalicu
> Ne

Površinski poravnata ugradnja
> Ne

Standardna ugradnja
> Da

Ugradnja ispod ploče
> Ne

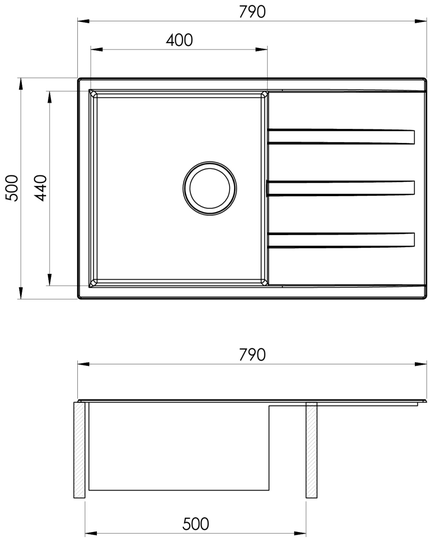

V97141

Sudoper granitni Concepto Ferro, 79x50 cm, jedno korito i ocjeđivač, Snow/bijela

Serija
> Ferro

Linija
> Snow 79

Dužina (cm)
> 50

Širina (cm)
> 79

Ugradbena mjera (cm)
> 77x48

Boja
> Bijela

Oblik sudopera
> Pravokutni

Otvor za miješalicu
> Ne

Površinski poravnata ugradnja
> Ne

Standardna ugradnja
> Da

Ugradnja ispod ploče
> Ne

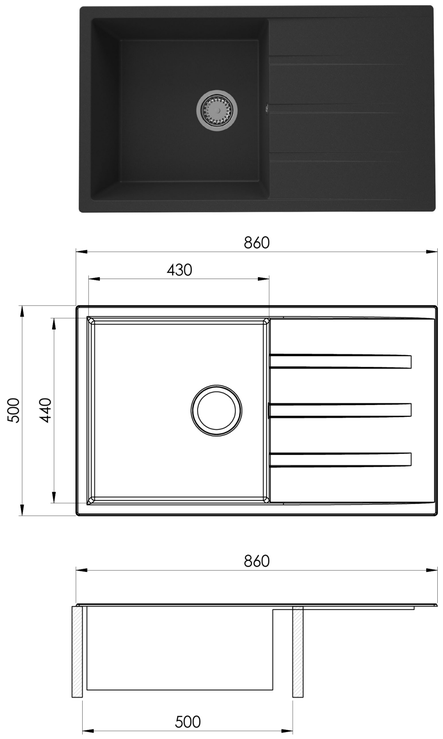

V97143

Sudoper granitni Concepto Ferro, 86x50 cm, jedno korito i ocjeđivač, Carbon/crna

Serija
> Ferro

Linija
> Carbon 86

Dužina (cm)
> 50

Širina (cm)
> 86

Ugradbena mjera (cm)
> 84x48

Boja
> Crna

Oblik sudopera
> Pravokutni

Otvor za miješalicu
> Ne

Površinski poravnata ugradnja
> Ne

Standardna ugradnja
> Da

Ugradnja ispod ploče
> Ne

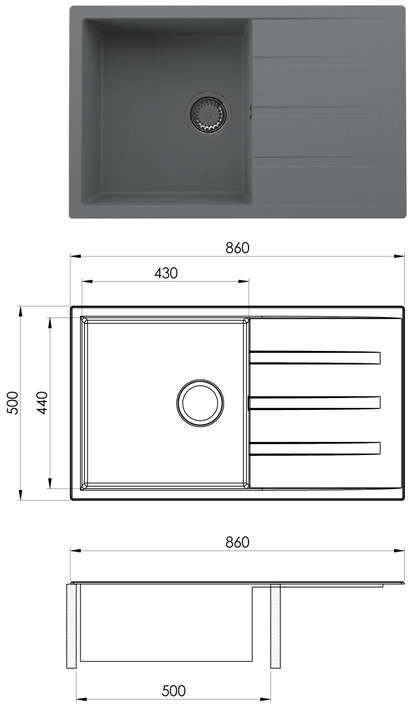

V97142

Sudoper granitni Concepto Ferro, 86x50 cm, jedno korito i ocjeđivač, Iron Gray/siva

Serija
> Ferro

Linija
> Iron Gray 86

Dužina (cm)
> 50

Širina (cm)
> 86

Ugradbena mjera (cm)
> 84x48

Boja
> Siva

Oblik sudopera
> Pravokutni

Otvor za miješalicu
> Ne

Površinski poravnata ugradnja
> Ne

Standardna ugradnja
> Da

Ugradnja ispod ploče
> Ne

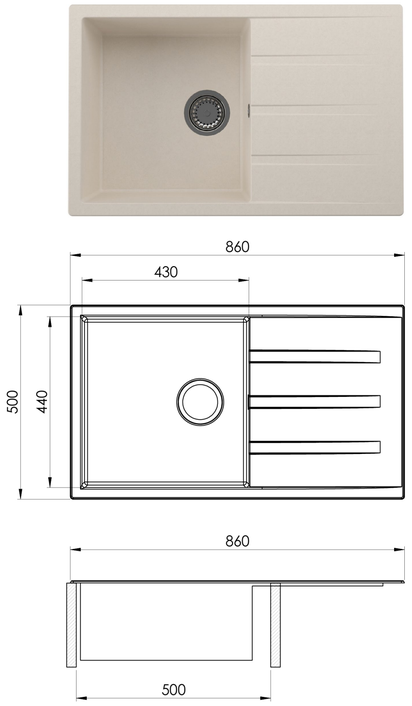

V97144

Sudoper granitni Concepto Ferro, 86x50 cm, jedno korito i ocjeđivač, Mocha/bež

Serija
> Ferro

Linija
> Mocha 86

Dužina (cm)
> 50

Širina (cm)
> 86

Ugradbena mjera (cm)
> 84x48

Boja
> Bež

Oblik sudopera
> Pravokutni

Otvor za miješalicu
> Ne

Površinski poravnata ugradnja
> Ne

Standardna ugradnja
> Da

Ugradnja ispod ploče
> Ne

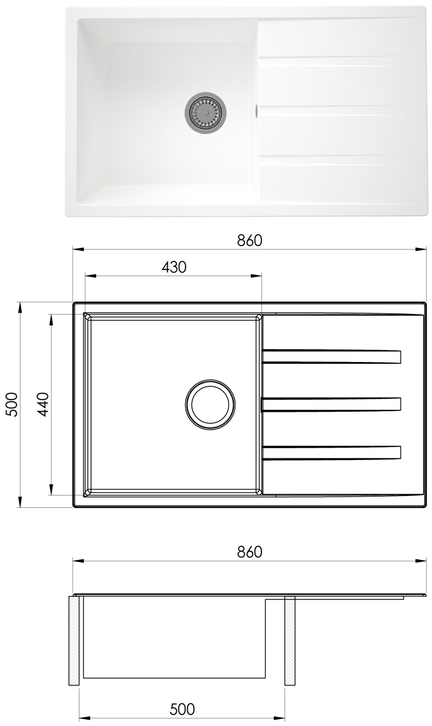

V97145

Sudoper granitni Concepto Ferro, 86x50 cm, jedno korito i ocjeđivač, Snow/bijela

Serija
> Ferro

Linija
> Snow 86

Dužina (cm)
> 50

Širina (cm)
> 86

Ugradbena mjera (cm)
> 84x48

Boja
> Bijela

Oblik sudopera
> Pravokutni

Otvor za miješalicu
> Ne

Površinski poravnata ugradnja
> Ne

Standardna ugradnja
> Da

Ugradnja ispod ploče
> Ne

Sole

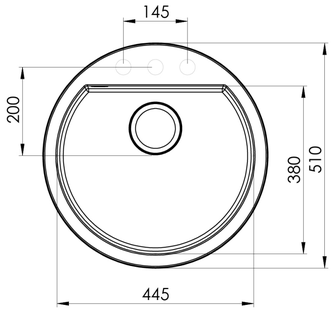

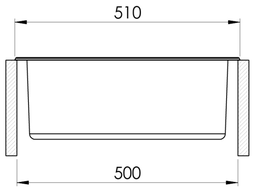

V97134

Sudoper granitni Concepto Sole, 51 cm, okrugli, Carbon/crna

Serija
> Sole

Linija
> Carbon 51

Dužina (cm)
> 51

Širina (cm)
> 51

Ugradbena mjera (cm)
> 50

Boja
> Crna

Oblik sudopera
> Okrugli

Otvor za miješalicu
> Ne

Površinski poravnata ugradnja
> Ne

Standardna ugradnja
> Da

Ugradnja ispod ploče
> Ne

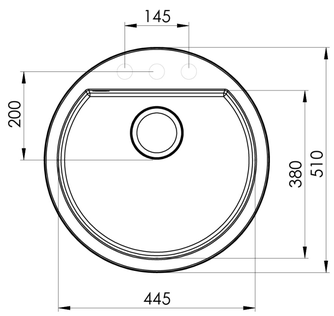

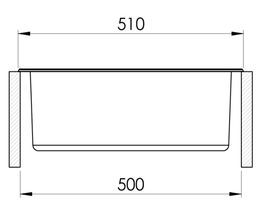

V97136

Sudoper granitni Concepto Sole, 51 cm, okrugli, Iron Gray/siva

Serija
> Sole

Linija
> Iron Gray 51

Dužina (cm)
> 51

Širina (cm)
> 51

Ugradbena mjera (cm)
> 50

Boja
> Siva

Oblik sudopera
> Okrugli

Otvor za miješalicu
> Ne

Površinski poravnata ugradnja
> Ne

Standardna ugradnja
> Da

Ugradnja ispod ploče
> Ne

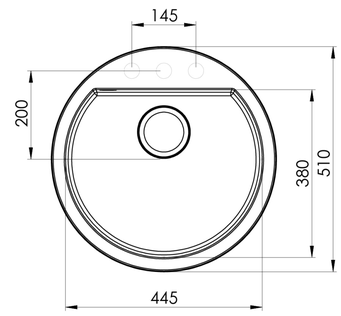

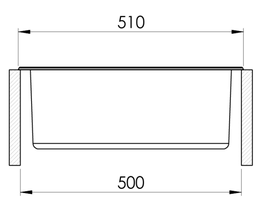

V97137

Sudoper granitni Concepto Sole, 51 cm, okrugli, Mocha/bež

Serija
> Sole

Linija
> Mocha 51

Dužina (cm)
> 51

Širina (cm)
> 51

Ugradbena mjera (cm)
> 50

Boja
> Bež

Oblik sudopera
> Okrugli

Otvor za miješalicu
> Ne

Površinski poravnata ugradnja
> Ne

Standardna ugradnja
> Da

Ugradnja ispod ploče
> Ne

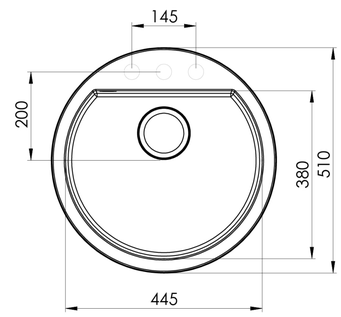

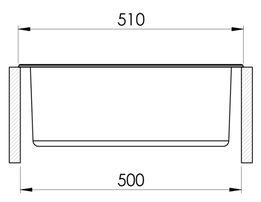

V97135

Sudoper granitni Concepto Sole, 51 cm, okrugli, Snow/bijela

Serija
> Sole

Linija
> Snow 51

Dužina (cm)
> 51

Širina (cm)
> 51

Ugradbena mjera (cm)
> 50

Boja
> Bijela

Oblik sudopera
> Okrugli

Otvor za miješalicu
> Ne

Površinski poravnata ugradnja
> Ne

Standardna ugradnja
> Da

Ugradnja ispod ploče
> Ne

Vero

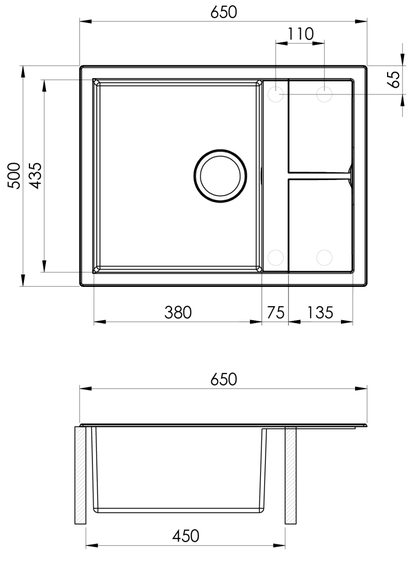

B05913

Sudoper granitni Concepto Vero, 65x50 cm, jedno korito i ocjeđivač, antracit

Serija
> Vero

Linija
> Antracit 65

Dužina (cm)
> 50

Širina (cm)
> 65

Ugradbena mjera (cm)
> 63x48

Boja
> Antracit

Oblik sudopera
> Pravokutni

Otvor za miješalicu
> Ne

Površinski poravnata ugradnja
> Ne

Standardna ugradnja
> Da

Ugradnja ispod ploče
> Ne

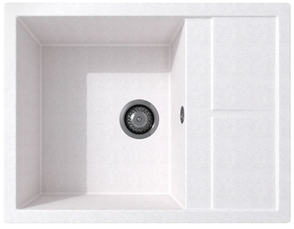

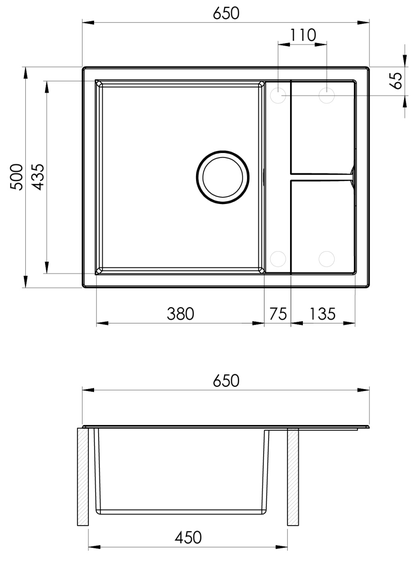

B05911

Sudoper granitni Concepto Vero, 65x50 cm, jedno korito i ocjeđivač, bijela

Serija
> Vero

Linija
> Bijela 65

Dužina (cm)
> 50

Širina (cm)
> 65

Ugradbena mjera (cm)
> 63x48

Boja
> Bijela

Oblik sudopera
> Pravokutni

Otvor za miješalicu
> Ne

Površinski poravnata ugradnja
> Ne

Standardna ugradnja
> Da

Ugradnja ispod ploče
> Ne

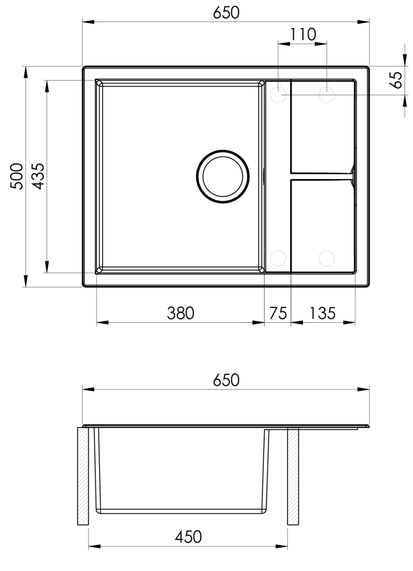

B05909

Sudoper granitni Concepto Vero, 65x50 cm, jedno korito i ocjeđivač, crna

Serija
> Vero

Linija
> Crna 65

Dužina (cm)
> 50

Širina (cm)
> 65

Ugradbena mjera (cm)
> 63x48

Boja
> Crna

Oblik sudopera
> Pravokutni

Otvor za miješalicu
> Ne

Površinski poravnata ugradnja
> Ne

Standardna ugradnja
> Da

Ugradnja ispod ploče
> Ne

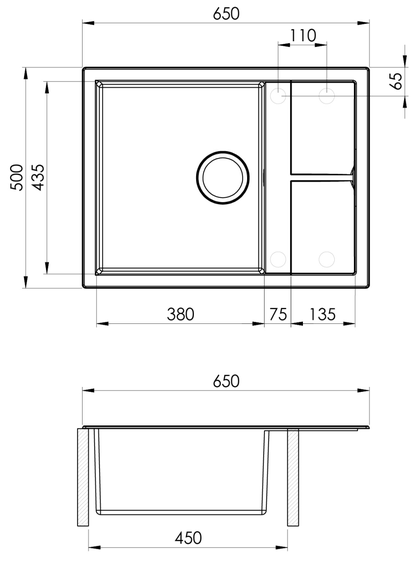

B05910

Sudoper granitni Concepto Vero, 65x50 cm, jedno korito i ocjeđivač, stari kamen

Serija
> Vero

Linija
> Stari kamen 65

Dužina (cm)
> 50

Širina (cm)
> 65

Ugradbena mjera (cm)
> 63x48

Boja
> Bež

Oblik sudopera
> Pravokutni

Otvor za miješalicu
> Ne

Površinski poravnata ugradnja
> Ne

Standardna ugradnja
> Da

Ugradnja ispod ploče
> Ne

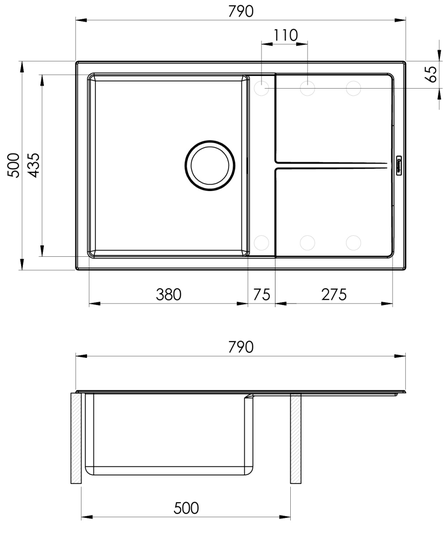

B05908

Sudoper granitni Concepto Vero, 79x50 cm, jedno korito i ocjeđivač, antracit

Serija
> Vero

Linija
> Antracit 79

Dužina (cm)
> 50

Širina (cm)
> 79

Ugradbena mjera (cm)
> 77x48

Boja
> Antracit

Oblik sudopera
> Pravokutni

Otvor za miješalicu
> Ne

Površinski poravnata ugradnja
> Ne

Standardna ugradnja
> Da

Ugradnja ispod ploče
> Ne

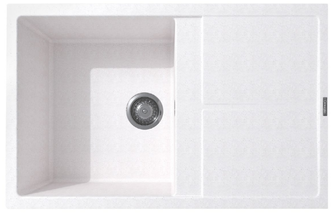

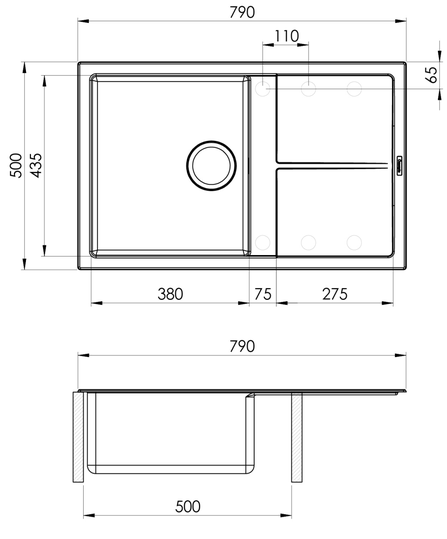

B05906

Sudoper granitni Concepto Vero, 79x50 cm, jedno korito i ocjeđivač, bijela

Serija
> Vero

Linija
> Bijela 79

Dužina (cm)
> 50

Širina (cm)
> 79

Ugradbena mjera (cm)
> 77x48

Boja
> Bijela

Oblik sudopera
> Pravokutni

Otvor za miješalicu
> Ne

Površinski poravnata ugradnja
> Ne

Standardna ugradnja
> Da

Ugradnja ispod ploče
> Ne

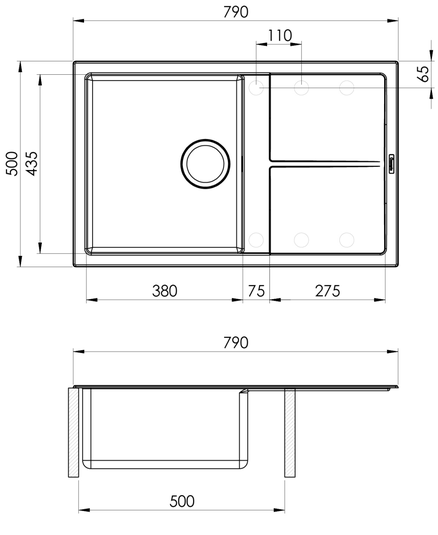

B05904

Sudoper granitni Concepto Vero, 79x50 cm, jedno korito i ocjeđivač, crna

Serija
> Vero

Linija
> Crna 79

Dužina (cm)
> 50

Širina (cm)
> 79

Ugradbena mjera (cm)
> 77x48

Boja
> Crna

Oblik sudopera
> Pravokutni

Otvor za miješalicu
> Ne

Površinski poravnata ugradnja
> Ne

Standardna ugradnja
> Da

Ugradnja ispod ploče
> Ne

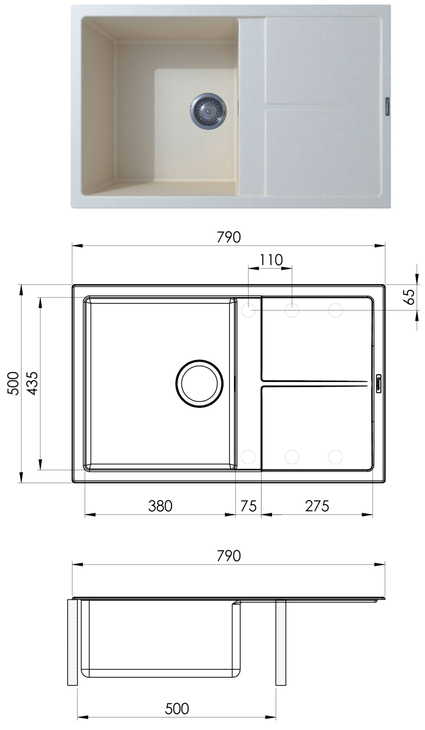

B05905

Sudoper granitni Concepto Vero, 79x50 cm, jedno korito i ocjeđivač, stari kamen

Serija
> Vero

Linija
> Stari kamen 79

Dužina (cm)
> 50

Širina (cm)
> 79

Ugradbena mjera (cm)
> 77x48

Boja
> Bež

Oblik sudopera
> Pravokutni

Otvor za miješalicu
> Ne

Površinski poravnata ugradnja
> Ne

Standardna ugradnja
> Da

Ugradnja ispod ploče
> Ne

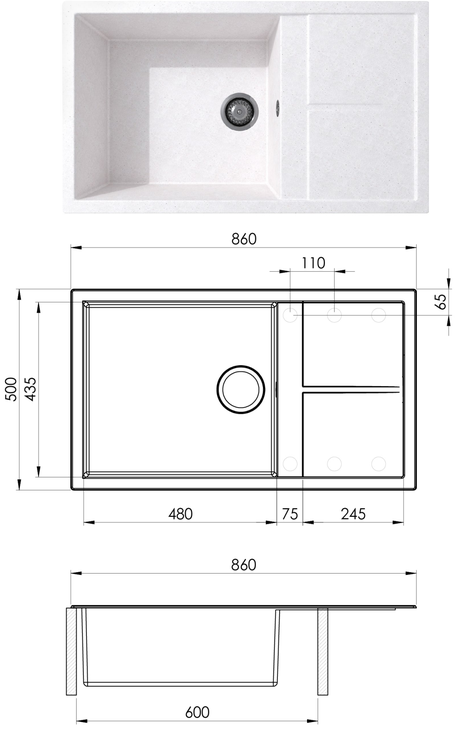

B05901

Sudoper granitni Concepto Vero, 86x50 cm, jedno korito i ocjeđivač, bijela

Serija
> Vero

Linija
> Bijela 86

Dužina (cm)
> 50

Širina (cm)
> 86

Ugradbena mjera (cm)
> 84x48

Boja
> Bijela

Oblik sudopera
> Pravokutni

Otvor za miješalicu
> Ne

Površinski poravnata ugradnja
> Ne

Standardna ugradnja
> Da

Ugradnja ispod ploče
> Ne

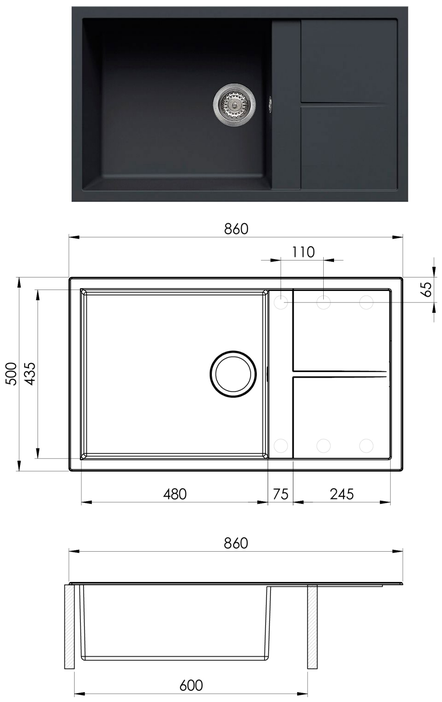

B05903

Sudoper granitni Concepto Vero, 86x50 cm, jedno korito i ocjeđivač, antracit

Serija
> Vero

Linija
> Antracit 86

Dužina (cm)
> 50

Širina (cm)
> 86

Ugradbena mjera (cm)
> 84x48

Boja
> Antracit

Oblik sudopera
> Pravokutni

Otvor za miješalicu
> Ne

Površinski poravnata ugradnja
> Ne

Standardna ugradnja
> Da

Ugradnja ispod ploče
> Ne

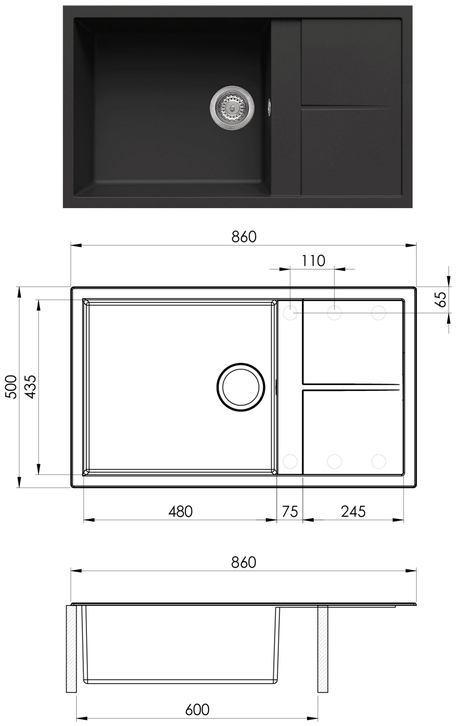

B05899

Sudoper granitni Concepto Vero, 86x50 cm, jedno korito i ocjeđivač, crna

Serija
> Vero

Linija
> Crna 86

Dužina (cm)
> 50

Širina (cm)
> 86

Ugradbena mjera (cm)
> 84x48

Boja
> Crna

Oblik sudopera
> Pravokutni

Otvor za miješalicu
> Ne

Površinski poravnata ugradnja
> Ne

Standardna ugradnja
> Da

Ugradnja ispod ploče
> Ne

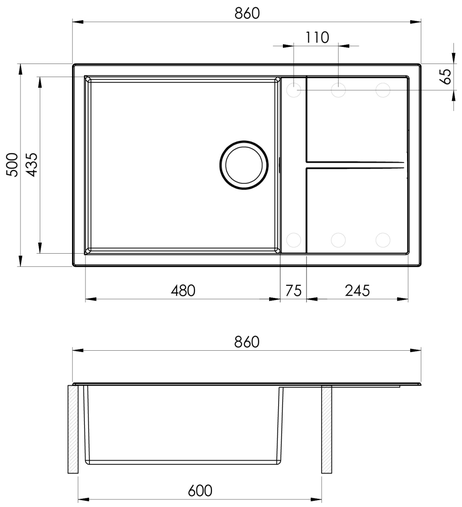

B05900

Sudoper granitni Concepto Vero, 86x50 cm, jedno korito i ocjeđivač, stari kamen

Serija
> Vero

Linija
> Stari kamen 86

Dužina (cm)
> 50

Širina (cm)
> 86

Ugradbena mjera (cm)
> 84x48

Boja
> Bež

Oblik sudopera
> Pravokutni

Otvor za miješalicu
> Ne

Površinski poravnata ugradnja
> Ne

Standardna ugradnja
> Da

Ugradnja ispod ploče
> Ne

Inox sudoperi

Comet

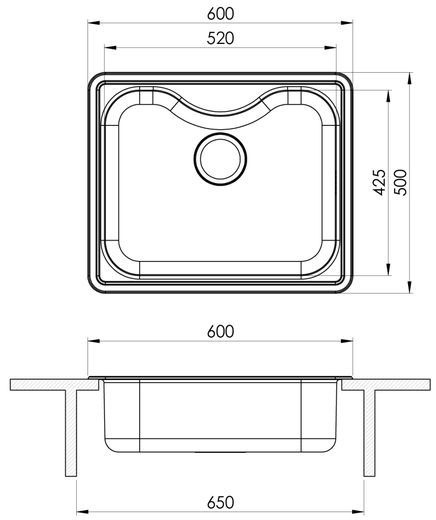

B05920

Sudoper inox Concepto Comet Large, 60x50 cm, jedno korito

Serija
> Comet

Linija
> Large 60x50

Dužina (cm)
> 50

Širina (cm)
> 60

Ugradbena mjera (cm)
> 58x48

Boja
> Srebrna

Obrada površine
> Sjaj

Oblik sudopera
> Pravokutni

Otvor za miješalicu
> Ne

Površinski poravnata ugradnja
> Ne

Standardna ugradnja
> Da

Ugradnja ispod ploče
> Ne

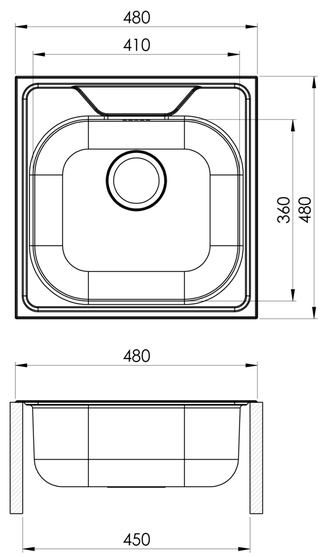

B05655

Sudoper inox Concepto Comet, 48x48 cm, jedno korito

Serija
> Comet

Linija
> 48x48

Dužina (cm)
> 48

Širina (cm)
> 48

Ugradbena mjera (cm)
> 46x46

Boja
> Srebrna

Obrada površine
> Sjaj

Oblik sudopera
> Pravokutni

Otvor za miješalicu
> Ne

Površinski poravnata ugradnja
> Ne

Standardna ugradnja
> Da

Ugradnja ispod ploče
> Ne

Galaxy

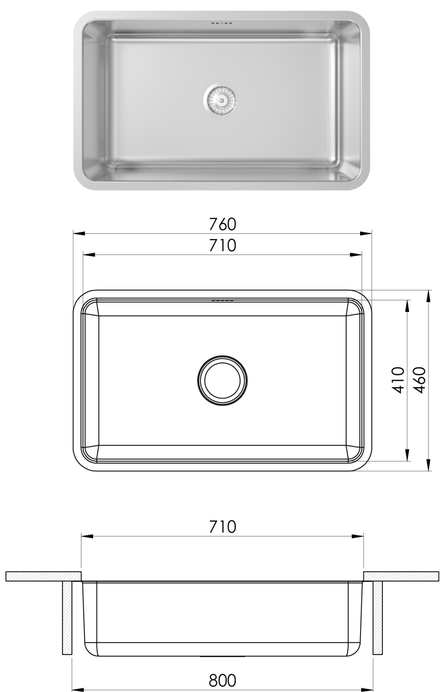

V98947

Sudoper inox Concepto Galaxy, 76x46 cm, ispod ploče, jedno korito

Serija
> Galaxy

Linija
> 76x46

Dužina (cm)
> 46

Širina (cm)
> 76

Ugradbena mjera (cm)
> 71x41

Boja
> Srebrna

Obrada površine
> Polusjaj

Oblik sudopera
> Zaobljeni

Otvor za miješalicu
> Ne

Površinski poravnata ugradnja
> Ne

Standardna ugradnja
> Ne

Ugradnja ispod ploče
> Da

Jupiter

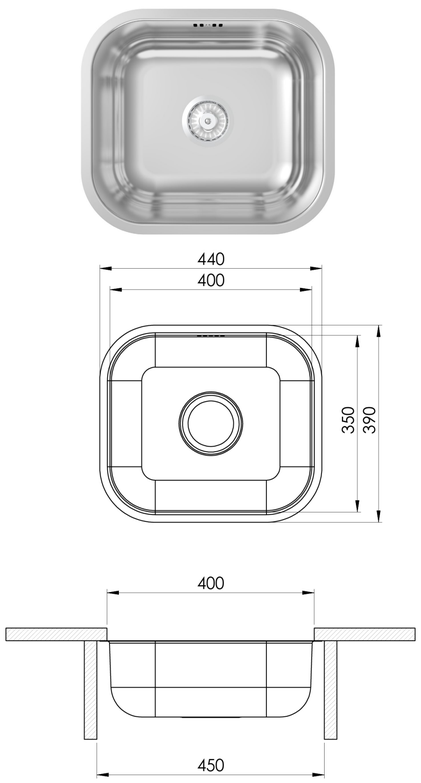

V98946

Sudoper inox Concepto Jupiter, 44x39 cm, ispod ploče, jedno korito

Serija
> Jupiter

Linija
> 44x39

Dužina (cm)
> 39

Širina (cm)
> 44

Ugradbena mjera (cm)
> 40x35

Boja
> Srebrna

Obrada površine
> Polusjaj

Oblik sudopera
> Zaobljeni

Otvor za miješalicu
> Ne

Površinski poravnata ugradnja
> Ne

Standardna ugradnja
> Ne

Ugradnja ispod ploče
> Da

Mars

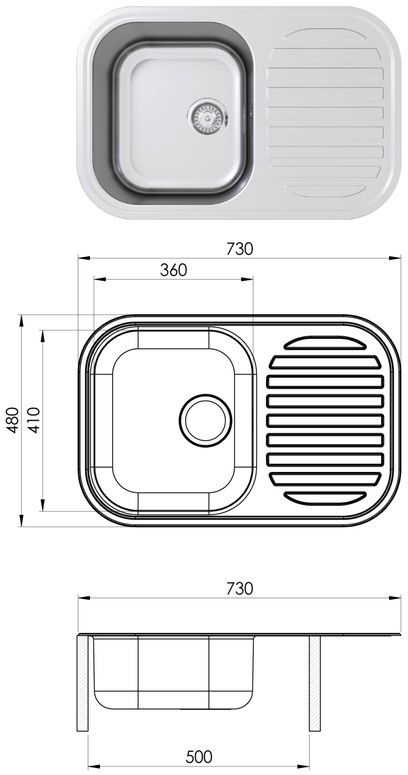

B05744

Sudoper inox Concepto Mars 10, 73x48 cm, jedno korito i ocjeđivač

Serija
> Mars

Linija
> 10 73x48

Dužina (cm)
> 48

Širina (cm)
> 73

Ugradbena mjera (cm)
> 71x46

Boja
> Srebrna

Obrada površine
> Sjaj

Oblik sudopera
> Pravokutni

Otvor za miješalicu
> Ne

Površinski poravnata ugradnja
> Ne

Standardna ugradnja
> Da

Ugradnja ispod ploče
> Ne

Mercury

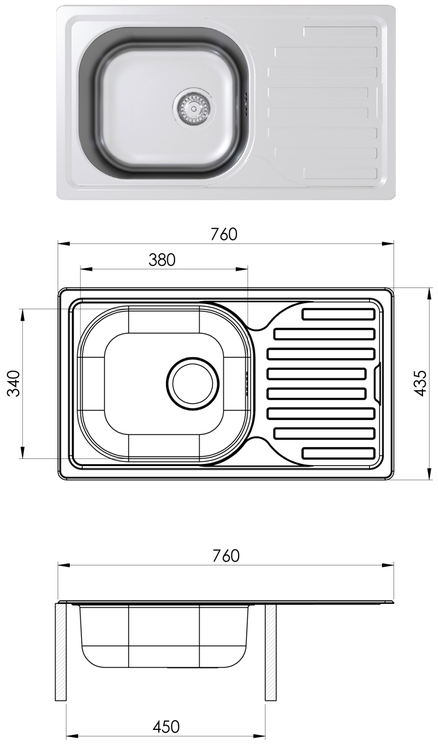

B05657

Sudoper inox Concepto Mercury 10, 76x43,5 cm, jedno korito i ocjeđivač

Serija
> Mercury

Linija
> 10 76x43,5

Dužina (cm)
> 43,5

Širina (cm)
> 76

Ugradbena mjera (cm)
> 74x41,5

Boja
> Srebrna

Obrada površine
> Sjaj

Oblik sudopera
> Pravokutni

Otvor za miješalicu
> Ne

Površinski poravnata ugradnja
> Ne

Standardna ugradnja
> Da

Ugradnja ispod ploče
> Ne

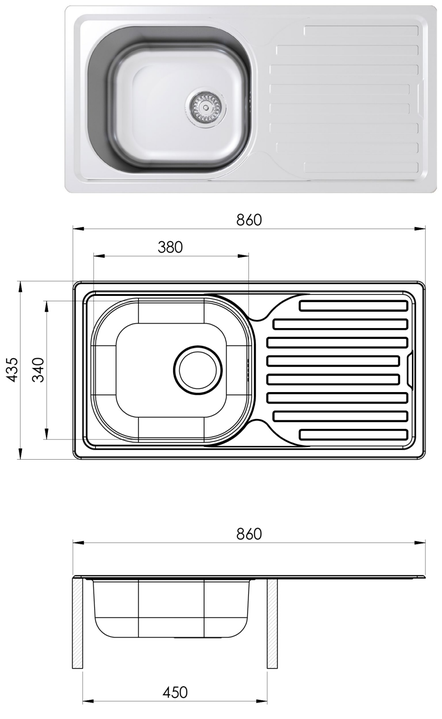

B05658

Sudoper inox Concepto Mercury Plus 10, 86x43,5 cm, jedno korito i ocjeđivač

Serija
> Mercury

Linija
> Plus 10 86x43,5

Dužina (cm)
> 43,5

Širina (cm)
> 86

Ugradbena mjera (cm)
> 84x41,5

Boja
> Srebrna

Obrada površine
> Sjaj

Oblik sudopera
> Pravokutni

Otvor za miješalicu
> Ne

Površinski poravnata ugradnja
> Ne

Standardna ugradnja
> Da

Ugradnja ispod ploče
> Ne

Meteor

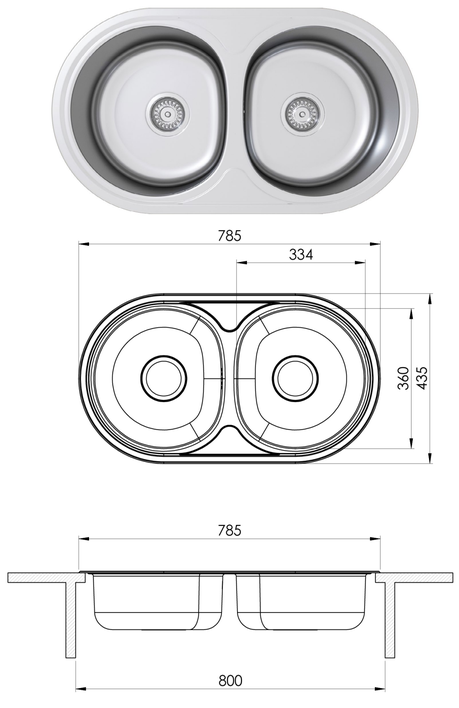

B05861

Sudoper inox Concepto Meteor Double, 78x43,5 cm, dva korita

Serija
> Meteor

Linija
> Double 78x43,5

Dužina (cm)
> 43,5

Širina (cm)
> 78

Ugradbena mjera (cm)
> 76,5x41,5

Boja
> Srebrna

Obrada površine
> Sjaj

Oblik sudopera
> Zaobljeni

Otvor za miješalicu
> Ne

Površinski poravnata ugradnja
> Ne

Standardna ugradnja
> Da

Ugradnja ispod ploče
> Ne

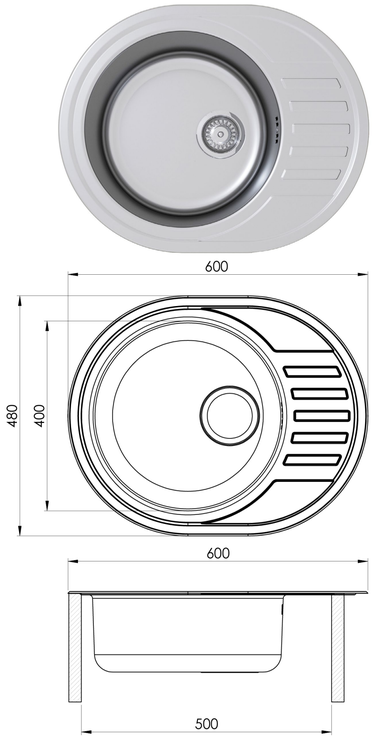

B05860

Sudoper inox Concepto Meteor Plus, 60x48 cm, jedno korito i ocjeđivač

Serija
> Meteor

Linija
> Plus 60x48

Dužina (cm)
> 48

Širina (cm)
> 60

Ugradbena mjera (cm)
> 58x46

Boja
> Srebrna

Obrada površine
> Sjaj

Oblik sudopera
> Zaobljeni

Otvor za miješalicu
> Ne

Površinski poravnata ugradnja
> Ne

Standardna ugradnja
> Da

Ugradnja ispod ploče
> Ne

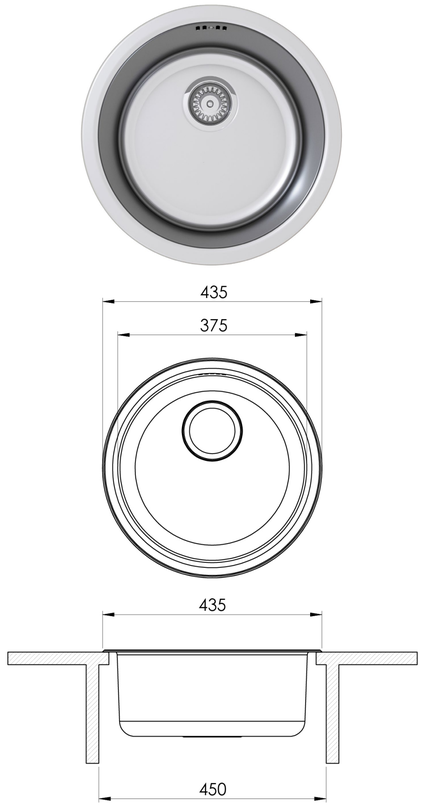

B05653

Sudoper inox Concepto Meteor, 44 cm, okrugli

Serija
> Meteor

Linija
> 44

Dužina (cm)
> 44

Širina (cm)
> 43,5

Ugradbena mjera (cm)
> 37,5

Boja
> Srebrna

Obrada površine
> Sjaj

Oblik sudopera
> Okrugli

Otvor za miješalicu
> Ne

Površinski poravnata ugradnja
> Ne

Standardna ugradnja
> Da

Ugradnja ispod ploče
> Ne

Moon

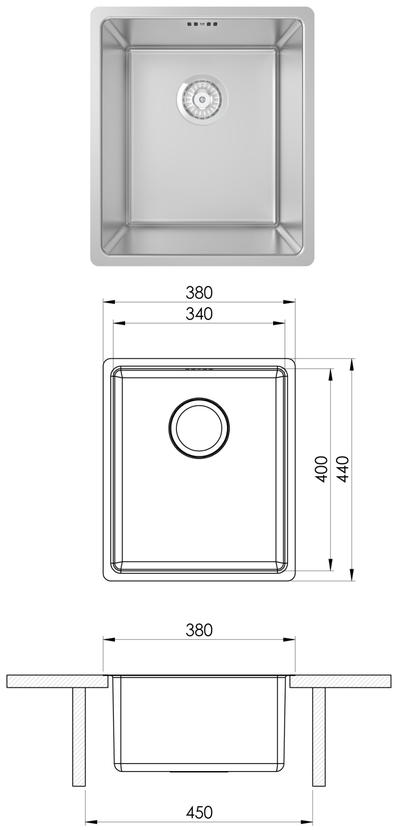

V98949

Sudoper inox Concepto Moon, 38x44 cm, poravnata ugradnja, jedno korito

Serija
> Moon

Linija
> 38x44

Dužina (cm)
> 44

Širina (cm)
> 38

Ugradbena mjera (cm)
> 34x40

Boja
> Srebrna

Obrada površine
> Polusjaj

Oblik sudopera
> Kvadratni

Otvor za miješalicu
> Ne

Površinski poravnata ugradnja
> Da

Standardna ugradnja
> Ne

Ugradnja ispod ploče
> Da

Neptune

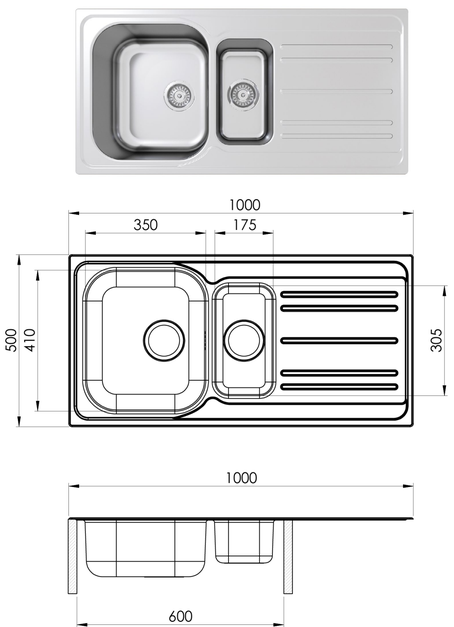

B05662

Sudoper inox Concepto Neptune, 100x50 cm, dva korita i ocjeđivač

Serija
> Neptune

Linija
> 100x50

Dužina (cm)
> 50

Širina (cm)
> 100

Ugradbena mjera (cm)
> 98x48

Boja
> Srebrna

Obrada površine
> Sjaj

Oblik sudopera
> Pravokutni

Otvor za miješalicu
> Ne

Površinski poravnata ugradnja
> Ne

Standardna ugradnja
> Da

Ugradnja ispod ploče
> Ne

Oberon

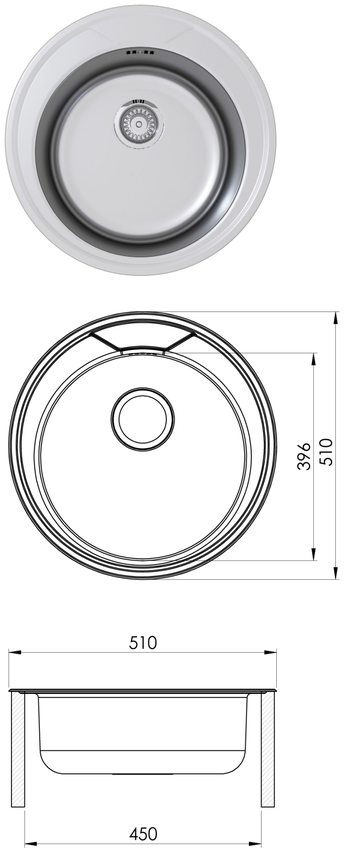

B05654

Sudoper inox Concepto Oberon, 51 cm, okrugli

Serija
> Oberon

Linija
> 51

Dužina (cm)
> 51

Širina (cm)
> 51

Ugradbena mjera (cm)
> 49

Boja
> Srebrna

Obrada površine
> Sjaj

Oblik sudopera
> Okrugli

Otvor za miješalicu
> Ne

Površinski poravnata ugradnja
> Ne

Standardna ugradnja
> Da

Ugradnja ispod ploče
> Ne

Polaris

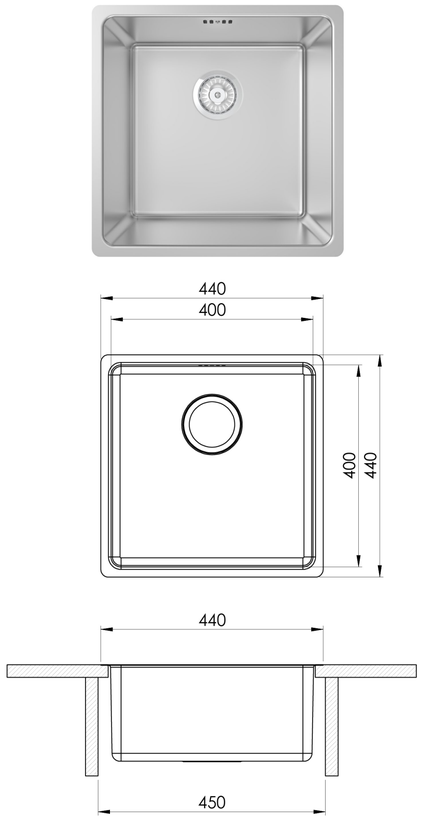

V98950

Sudoper inox Concepto Polaris, 44x44 cm, poravnata ugradnja, jedno korito

Serija
> Polaris

Linija
> 44x44

Dužina (cm)
> 44

Širina (cm)
> 44

Ugradbena mjera (cm)
> 40x40

Boja
> Srebrna

Obrada površine
> Polusjaj

Oblik sudopera
> Kvadratni

Otvor za miješalicu
> Ne

Površinski poravnata ugradnja
> Da

Standardna ugradnja
> Ne

Ugradnja ispod ploče
> Da

Pluto

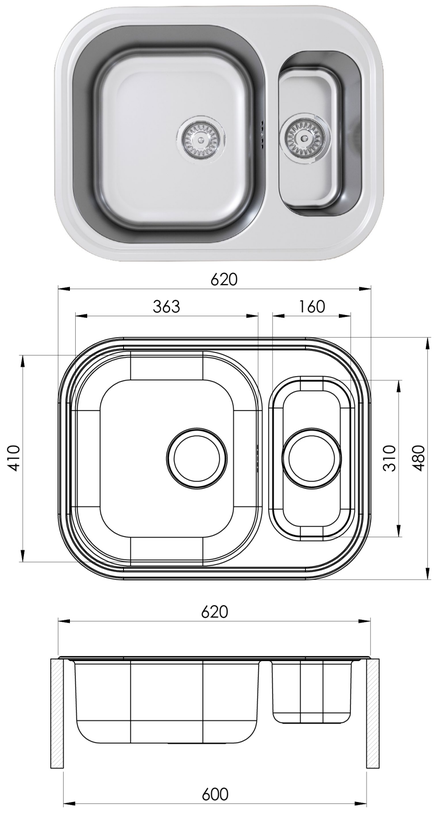

B05746

Sudoper inox Concepto Pluto, 62x48 cm, dva korita

Serija
> Pluto

Linija
> 62x48

Dužina (cm)
> 48

Širina (cm)
> 62

Ugradbena mjera (cm)
> 60x46

Boja
> Srebrna

Obrada površine
> Sjaj

Oblik sudopera
> Pravokutni

Otvor za miješalicu
> Ne

Površinski poravnata ugradnja
> Ne

Standardna ugradnja
> Da

Ugradnja ispod ploče
> Ne

Saturn

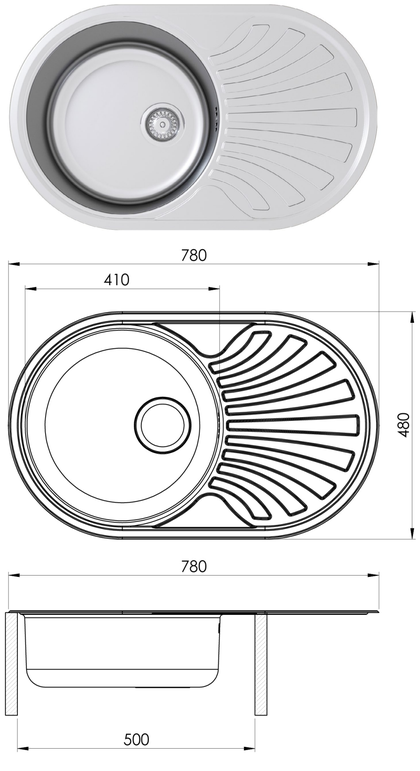

B05656

Sudoper inox Concepto Saturn, 78x48 cm, jedno korito i ocjeđivač

Serija
> Saturn

Linija
> 78x48

Dužina (cm)
> 48

Širina (cm)
> 78

Ugradbena mjera (cm)
> 76x46

Boja
> Srebrna

Obrada površine
> Sjaj

Oblik sudopera
> Zaobljeni

Otvor za miješalicu
> Ne

Površinski poravnata ugradnja
> Ne

Standardna ugradnja
> Da

Ugradnja ispod ploče
> Ne

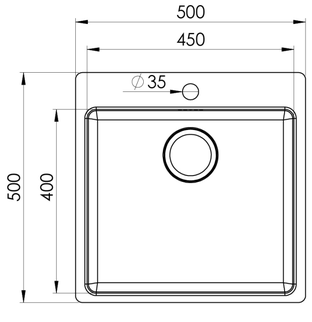

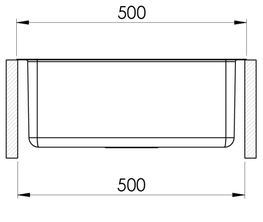

B05819

Sudoper inox Concepto Sharp, 49x50 cm, poravnata ugradnja, jedno korito

Serija
> Sharp

Linija
> 49x50

Dužina (cm)
> 40

Širina (cm)
> 50

Ugradbena mjera (cm)
> 45x40

Boja
> Srebrna

Obrada površine
> Sjaj

Oblik sudopera
> Pravokutni

Otvor za miješalicu
> Da

Površinski poravnata ugradnja
> Da

Standardna ugradnja
> Ne

Ugradnja ispod ploče
> Da

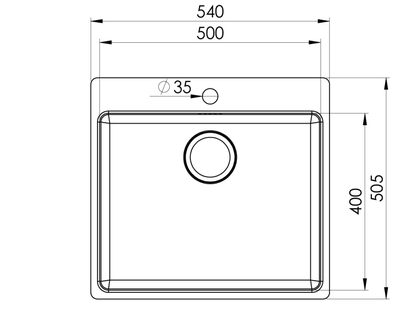

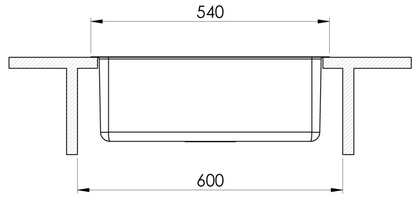

B05820

Sudoper inox Concepto Sharp, 54x50 cm, poravnata ugradnja, jedno korito

Serija
> Sharp

Linija
> 54x50

Dužina (cm)
> 50,5

Širina (cm)
> 50

Ugradbena mjera (cm)
> 50x40

Boja
> Srebrna

Obrada površine
> Sjaj

Oblik sudopera
> Pravokutni

Otvor za miješalicu
> Da

Površinski poravnata ugradnja
> Da

Standardna ugradnja
> Ne

Ugradnja ispod ploče
> Da

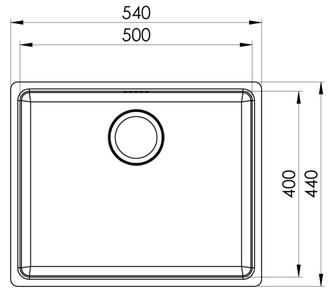

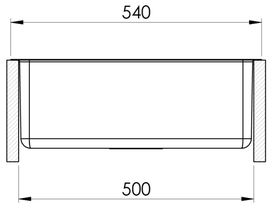

B05818

Sudoper inox Concepto Sharp, 50x40 cm, poravnata ugradnja, bez rupe za miješalicu, jedno korito

Serija
> Sharp

Linija
> 50x40

Dužina (cm)
> 44

Širina (cm)
> 54

Ugradbena mjera (cm)
> 50x40

Boja
> Srebrna

Obrada površine
> Sjaj

Oblik sudopera
> Pravokutni

Otvor za miješalicu
> Ne

Površinski poravnata ugradnja
> Da

Standardna ugradnja
> Ne

Ugradnja ispod ploče
> Da

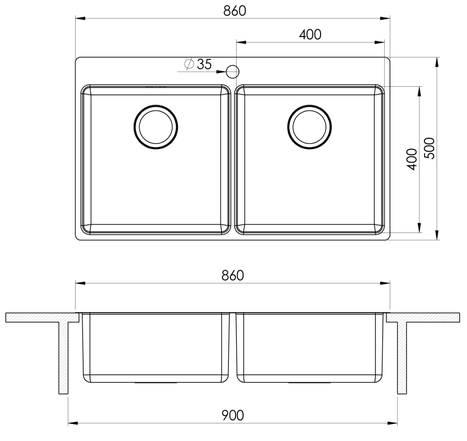

B05821

Sudoper inox Concepto Sharp, 86x50 cm, poravnata ugradnja, dva korita

Serija
> Sharp

Linija
> 86x50

Dužina (cm)
> 50

Širina (cm)
> 86

Ugradbena mjera (cm)
> 84x40

Boja
> Srebrna

Obrada površine
> Sjaj

Oblik sudopera
> Pravokutni

Otvor za miješalicu
> Da

Površinski poravnata ugradnja
> Da

Standardna ugradnja
> Ne

Ugradnja ispod ploče
> Da

Venus

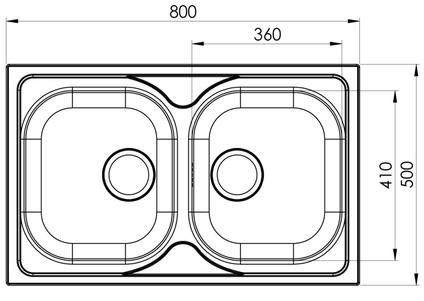

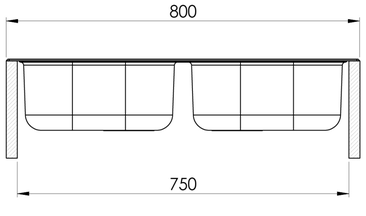

B05659

Sudoper inox Concepto Venus 20, 80x50 cm, dva korita

Serija
> Venus

Linija
> 80x50

Dužina (cm)
> 50

Širina (cm)
> 80

Ugradbena mjera (cm)
> 78x48

Boja
> Srebrna

Obrada površine
> Sjaj

Oblik sudopera
> Pravokutni

Otvor za miješalicu
> Ne

Površinski poravnata ugradnja
> Ne

Standardna ugradnja
> Da

Ugradnja ispod ploče
> Ne

Uran

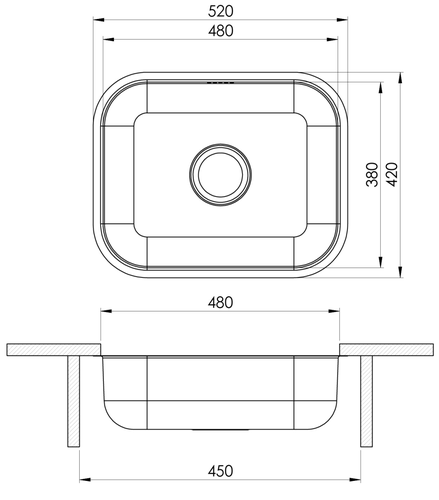

V98948

Sudoper inox Concepto Uran, 52x42 cm, ispod ploče, jedno korito

Serija
> Uran

Linija
> 52x42

Dužina (cm)
> 42

Širina (cm)
> 52

Ugradbena mjera (cm)
> 48x38

Boja
> Srebrna

Obrada površine
> Polusjaj

Oblik sudopera
> Zaobljeni

Otvor za miješalicu
> Ne

Površinski poravnata ugradnja
> Ne

Standardna ugradnja
> Ne

Ugradnja ispod ploče
> Da

Venus-S

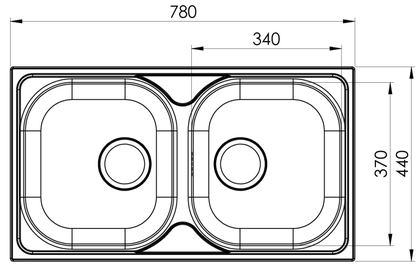

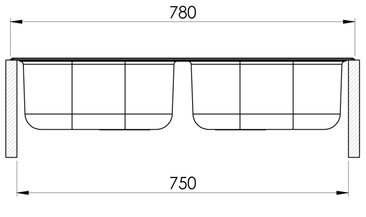

B05745

Sudoper inox Concepto Venus-S 20, 78x44 cm, dva korita

Serija
> Venus-S

Linija
> 78x44

Dužina (cm)
> 44

Širina (cm)
> 78

Ugradbena mjera (cm)
> 76x42

Boja
> Srebrna

Obrada površine
> Sjaj

Oblik sudopera
> Pravokutni

Otvor za miješalicu
> Ne

Površinski poravnata ugradnja
> Ne

Standardna ugradnja
> Da

Ugradnja ispod ploče
> Ne

Vulcano

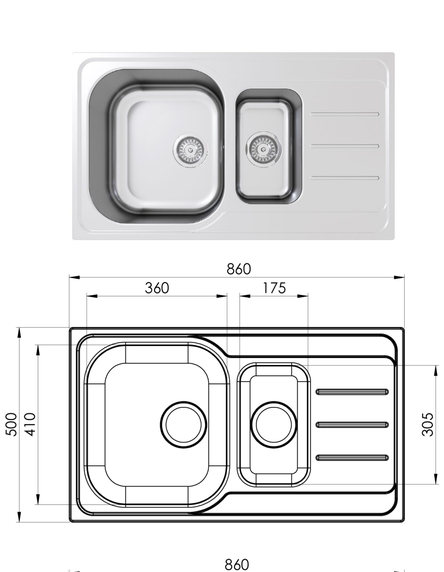

B05661

Sudoper inox Concepto Vulcano 1,5, 86x50 cm, dva korita i ocjeđivač

Serija
> Vulcano

Linija
> 1,5 50x86

Dužina (cm)
> 50

Širina (cm)
> 86

Ugradbena mjera (cm)
> 84x48

Boja
> Srebrna

Obrada površine
> Sjaj

Oblik sudopera
> Pravokutni

Otvor za miješalicu
> Ne

Površinski poravnata ugradnja
> Ne

Standardna ugradnja
> Da

Ugradnja ispod ploče
> Ne

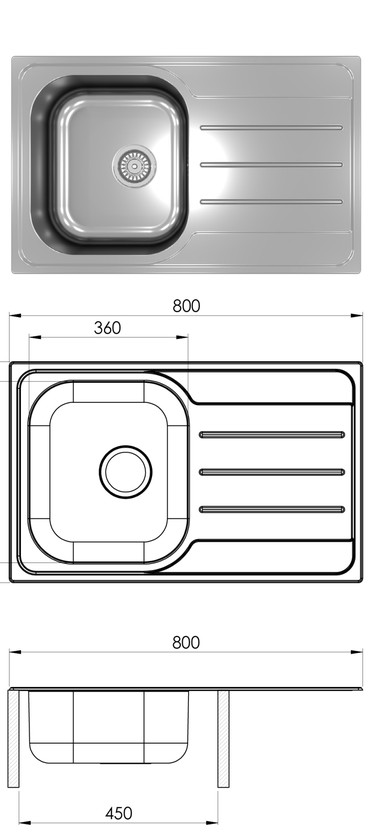

B05660

Sudoper inox Concepto Vulcano 10, 80x50 cm, jedno korito i ocjeđivač

Serija
> Vulcano

Linija
> 10 50x80

Dužina (cm)
> 50

Širina (cm)
> 80

Ugradbena mjera (cm)
> 78x48

Boja
> Srebrna

Obrada površine
> Sjaj

Oblik sudopera
> Pravokutni

Otvor za miješalicu
> Ne

Površinski poravnata ugradnja
> Ne

Standardna ugradnja
> Da

Ugradnja ispod ploče
> Ne

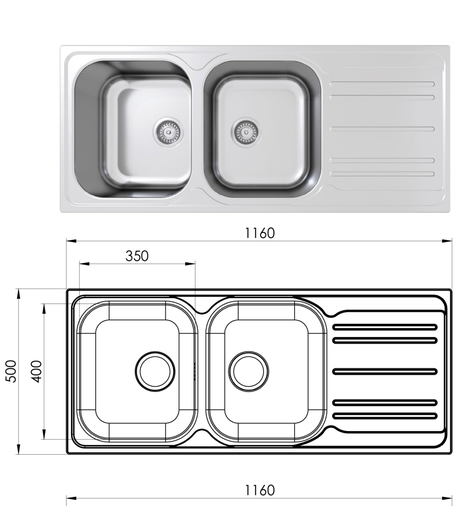

B05921

Sudoper inox Concepto Vulcano 30 Large, 116x50 cm, dva korita i ocjeđivač

Serija
> Vulcano

Linija
> 30 Large 50x116

Dužina (cm)
> 50

Širina (cm)
> 116

Ugradbena mjera (cm)
> 114x48

Boja
> Srebrna

Obrada površine
> Sjaj

Oblik sudopera
> Pravokutni

Otvor za miješalicu
> Ne

Površinski poravnata ugradnja
> Ne

Standardna ugradnja
> Da

Ugradnja ispod ploče
> Ne

Stakleni sudoperi

Jin Jang

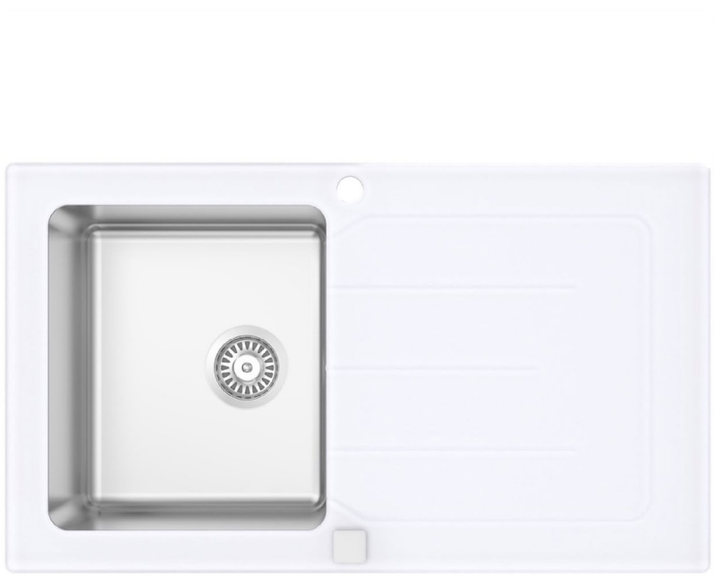

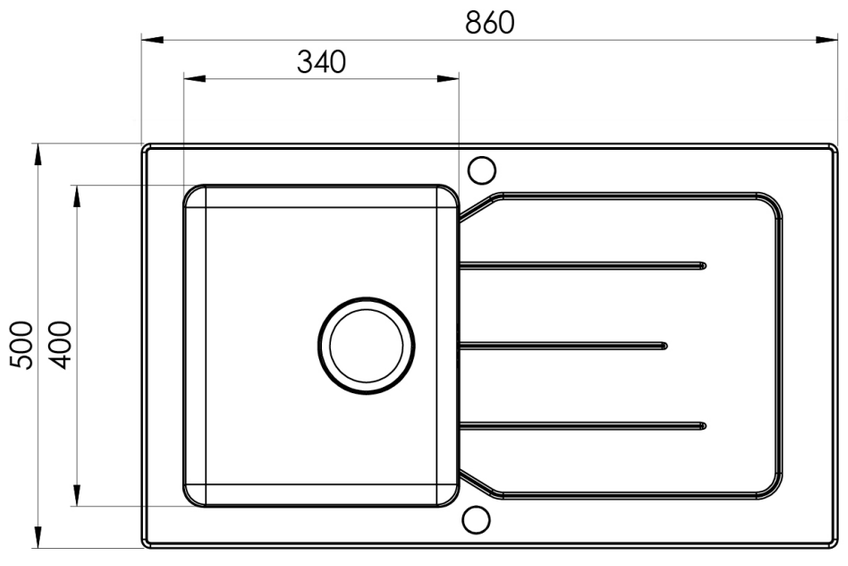

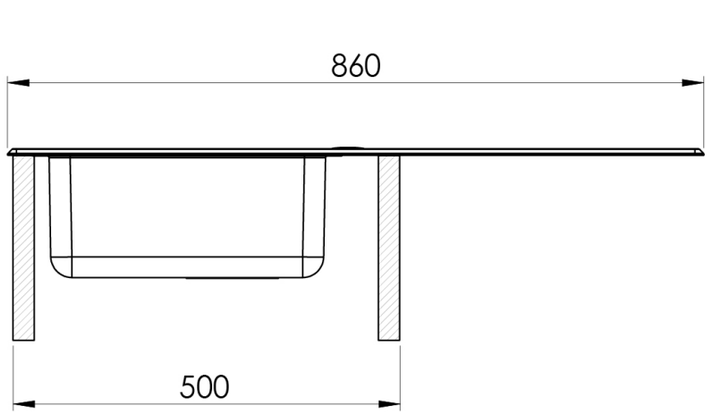

V451350

Sudoper stakleni Concepto Jin Jang, 86x50 cm, bijeli, jedno korito i ocjeđivač

Serija › Jing Jang	Obrada površine › Sjaj/Mat
Linija › Bijela 86x50	Oblik sudopera › Pravokutni
Dužina (cm) › 50	Otvor za miješalicu › Da
Širina (cm) › 86	Površinski poravnata ugradnja › Ne
Ugradbena mjera (cm) › 50	Standardna ugradnja › Da
Boja › Bijela/krom	Ugradnja ispod ploče › Ne

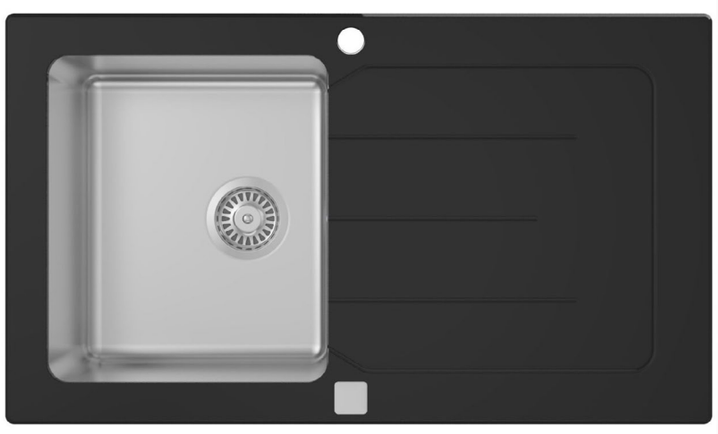

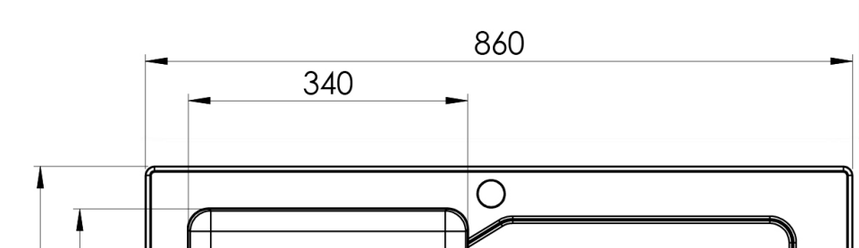

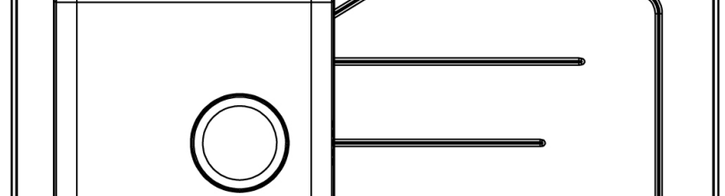

V451344

Sudoper stakleni Concepto Jin Jang, 86x50 cm, crni, jedno korito i ocjeđivač

Serija › Jing Jang	Obrada površine › Sjaj/Mat
Linija › Crna 86x50	Oblik sudopera › Pravokutni
Dužina (cm) › 50	Otvor za miješalicu › Da
Širina (cm) › 86	Površinski poravnata ugradnja › Ne
Ugradbena mjera (cm) › 50	Standardna ugradnja › Da
Boja › Crna/krom	Ugradnja ispod ploče › Ne